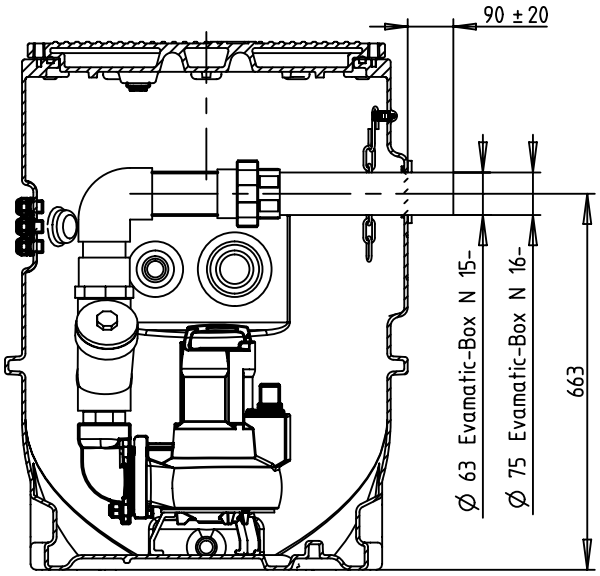

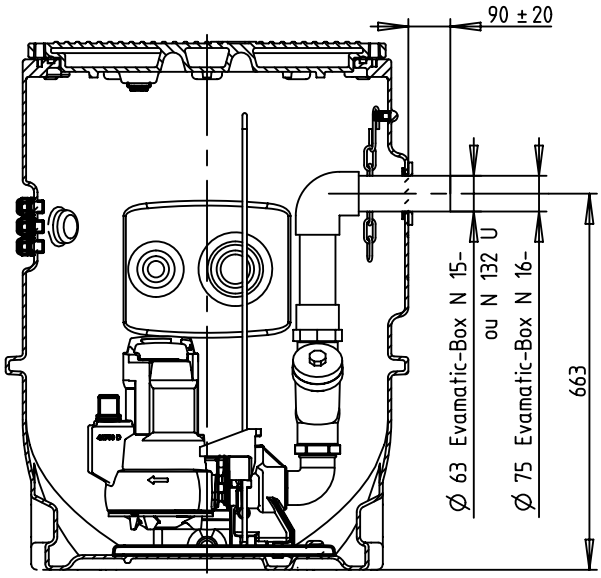

Installation transportable
Transportable installation
Transportable Aufstellung
Installazione transportabile
Instalacion transportable

Sortie horizontale tube PVC
horizontal exit PVC pipe
Horizontaler Ausgang Röhre PVC
Salida horizontal entuba PVC
uscita orizzontale tube PVC

Installation stationnaire
Stationnary installation
Stationäre Aufstellung
Installazione fissa
Instalacion estacionarai

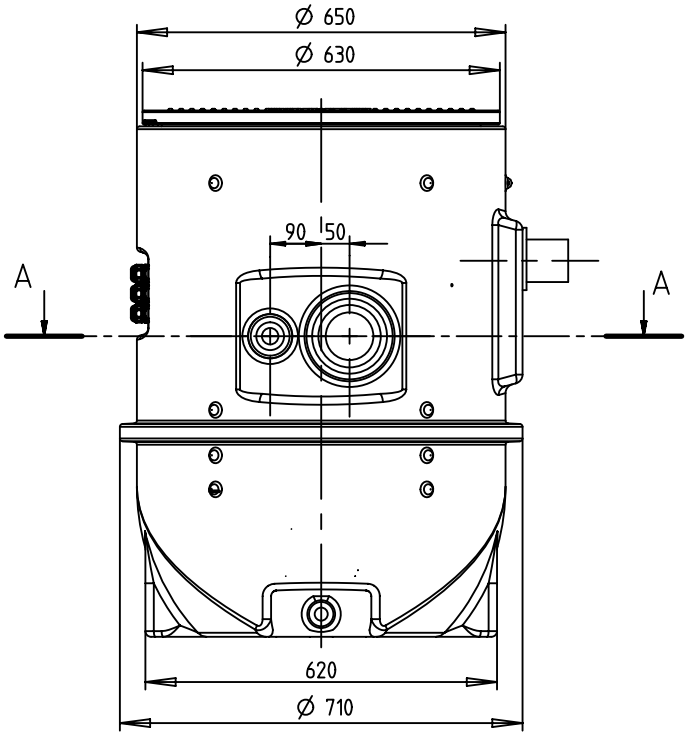

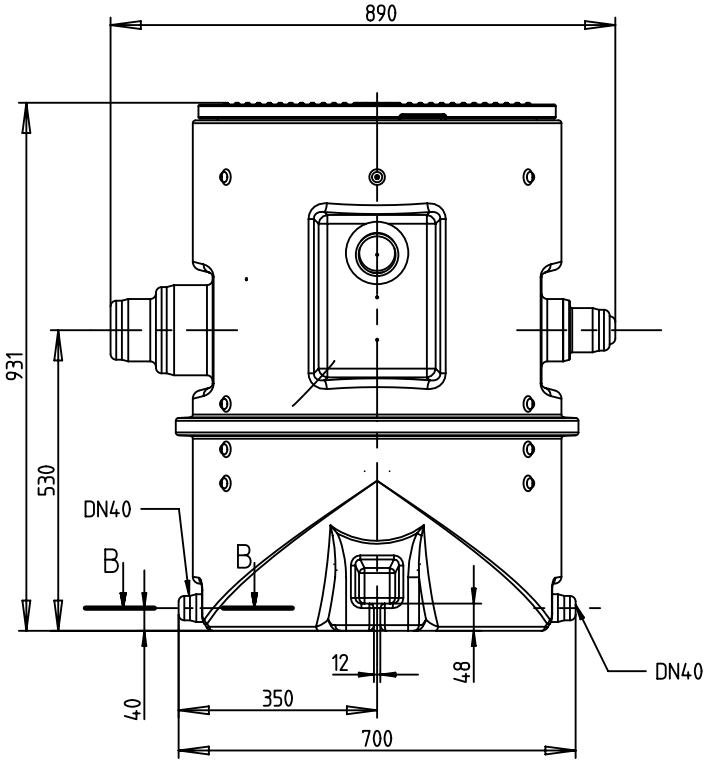

A-A

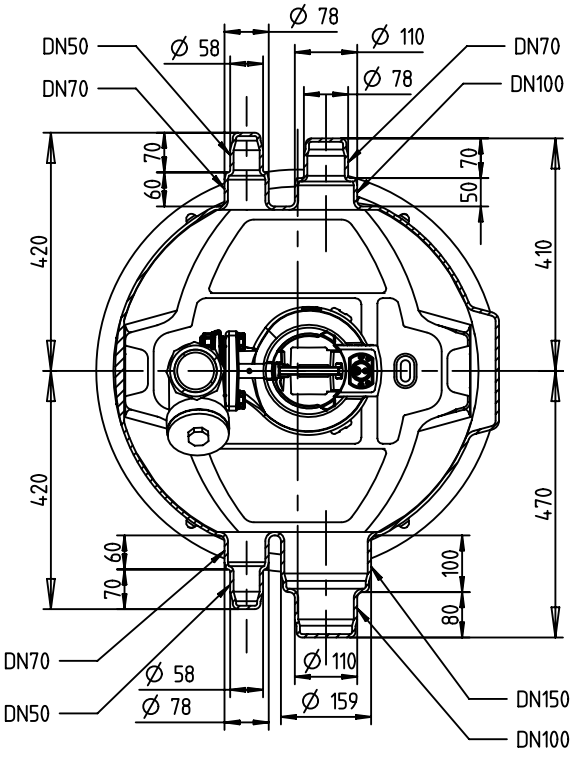

B-B

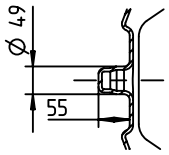

Evamatic-Box N 15-- DN50
Evamatic-Box N 16-- DN65
Evamatic-Box N 132-- DN50(sortie cuve)

N° UG1320472 ind.03